Благоустройство дворовой территории многоквартирных домов,
расположенной по адресу: Иркутская область, Усольский район, р.п. Тайтурка, ул. Победы д. 3, 5, 7, 9, 11

РАБОЧАЯ ДОКУМЕНТАЦИЯ

005-21-РД

Изм.	№ док.	Подпись	Дата

Главный инженер проекта Д.А. Диденко

р.п. Тайтурка, 2021

Ведомость ссылочных документов		
Обозначение	Наименование	Примечание
	Ссылочные документы	
СП 42.13330.2011	Градостроительство. Планировка и застройка городских и сельских поселений	
ГОСТ 6665-91	Камни бетонные и железобетонные бортовые. Технические условия	
ГОСТ 26633-2012	Бетоны тяжелые и мелкозернистые. Технические условия	
ГОСТ 9218-2013	Смеси асфальтобетонные дорожные, полимерасфальтобетонные, асфальтобетон, полимерасфальтобетон для автомобильных дорог и аэродромов	
ГОСТ 8736-2014	Песок для строительных работ	
ГОСТ 25607-2009	Смеси щебеночно-гравийно-песчаные для покрытий и оснований автомобильных дорог и аэродромов. Технические условия	
ГОСТ 23735-2014	Смеси песчано-гравийные для строительных работ. Технические условия	
СП 31-115-2006	Открытые плоскостные физкультурно-спортивные сооружения	
СП 49.13330.2010	Безопасность труда в строительстве	
СП 82.13330.2016	Благоустройство территорий	

Общие указания

1. Данная рабочая документация разработана в соответствии с действующими нормами и правилами и предусматривает мероприятия, обеспечивающие экологическую, санитарно-гигиеническую и пожарную безопасность при эксплуатации сооружений.
2. При производстве работ по благоустройству обеспечить сохранность существующего благоустройства за условной границей проектируемого благоустройства. Уступы в стыках бортовых камней в плане и профиле не допускаются. Швы между бортовыми камнями должны быть не более 5 мм.
3. Бортовой камень должен быть установлен не позже, чем за три дня до начала работ по устройству асфальтобетонного покрытия тротуаров, чтобы бетонная обойма набрала достаточную прочность.

Взаим. инв №

Подп. и дата

Инв. № подл.

Кол.уч.	Изм.	Лист	№док	Подп.	Дата	005-21-РД
						Благоустройство дворовой территории многоквартирных домов
Составил		Диденко Д.А.				Иркутская область, Усольский район, р.п. Тайтурка, ул. Победы д. 3, 5, 7, 9, 11
						Общие данные

Стадия	Лист	Листов
РД		

GM GROUP

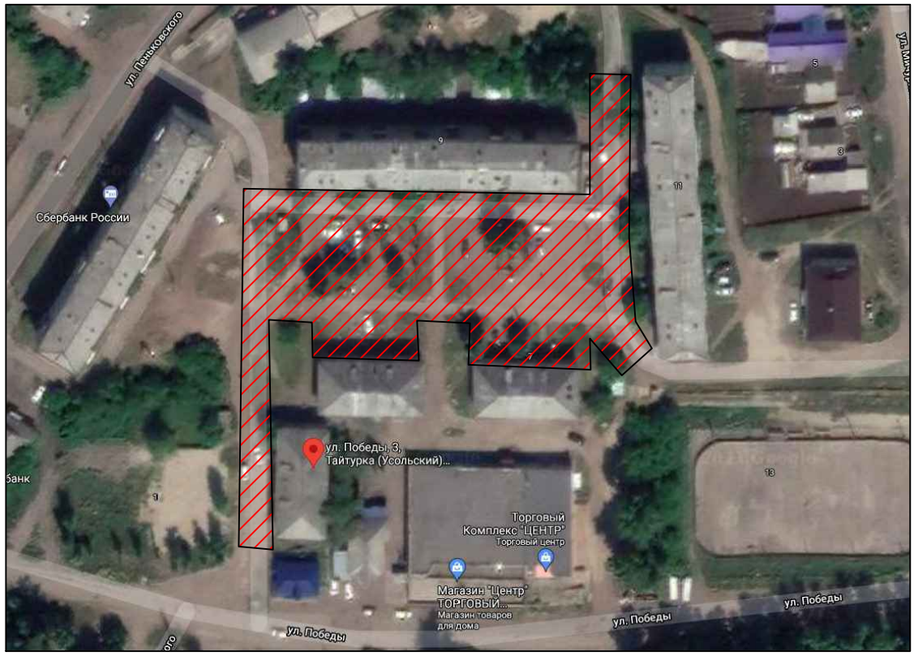

ХАРАКТЕРИСТИКА ЗЕМЕЛЬНОГО УЧАСТКА

Проект: "Благоустройство дворовой территории многоквартирных домов, расположенной по адресу: Иркутская область, Усольский район, р.п. Тайтурка, ул. Победы д. 3, 5, 7, 9, 11 выполнен на основании:

- задания на проектирование, утвержденное заказчиком.

В качестве исходных данных, для разработки архитектурных решений проекта, использованы следующие материалы:

1. Земельные участки расположены:

ул. Победы, 3 - кадастровый номер: 38:16:000018:621

ул. Победы, 5 - кадастровый номер: 38:16:000019:575

ул. Победы, 7- кадастровый номер: 38:16:000019:545

ул. Победы, 9 - кадастровый номер: 38:16:000019:554

ул. Победы, 11- кадастровый номер: 38:16:000019:577

2. Планировочные и конструктивные решения выполнены в соответствии с требованиями следующих нормативных документов:

- СП 42.13330.2011"СНиП 2.07.01-89* Градостроительство. Планировка и застройка городских и сельских поселений и иных объектов"
- Технического регламента о требованиях пожарной безопасности.

Проект выполнен на инженерно-топографическом плане М 1:500, выполненным в марте 2021 г. Система координат - МСК38

Система высот - Балтийская

						005-21-РД		
Кол.уч.	Изм.	Лист	№док	Подп.	Дата	Благоустройство дворовой территории многоквартирных домов		
Составил		Диденко Д.А.				Иркутская область, Усольский район, р.п. Тайтурка, ул. Победы д. 3, 5, 7, 9, 11	Стадия	Лист	Листов
							РД		
						Ситуационный план	GM GROUP		

Взаим. инв №

Подп. и дата

Инв. № подл.

Условные обозначения и объемы проектируемых работ

Условное обозначение на ген. плане	Наименование	Ед. изм.	Количество	Тип покрытия	Примечания
	Проезды	м²	1820	Асфальтобетон	Покрытие тип 1
	Тротуары	м²	360	Асфальтобетон	Покрытие тип 2
	Зона отдыха	м²	200	Отсев	Покрытие тип 3
	Бордюр газонный	п.м.	371		БР 100.20.08
	Бордюр дорожный	п.м.	700		БР 100.30.15
	Опоры освещения	шт.	4		
	Скамья	шт.	22		
	Урна	шт.	22		
	Озеленение	м²	1000	Чернозем	
	Колодцы	шт.	8		

Взаим. инв №

Подп. и дата

Инв. № подл.

Кол.уч.	Изм.	Лист	№док	Подп.	Дата
Составил		Диденко Д.А.			

005-21-РД

Благоустройство дворовой территории многоквартирных домов

Иркутская область, Усольский район, р.п. Тайтурка, ул. Победы д. 3, 5, 7, 9, 11

Стадия	Лист	Листов
РД		

Генеральный план

GM GROUP

Условные обозначения и объемы проектируемых работ

Условное обозначение на ген. плане	Наименование	Ед. изм.	Количество
	Демонтаж асфальтобетонного покрытия проезжей части толщиной 10 см	$м^2$	978
	Демонтаж асфальтобетонного покрытия тротуаров толщиной 4 см	$м^2$	216
	Демонтаж деревянных опор освещения	шт.	4

Кол.уч.	Изм.	Лист	№док	Подп.	Дата
Составил		Диденко Д.А.			

005-21-РД

Благоустройство дворовой территории многоквартирных домов

Иркутская область, Усольский район, р.п. Тайтурка, ул. Победы д. 3, 5, 7, 9, 11

Стадия	Лист	Листов
РД		

План демонтажа

GM GROUP

Взаим. инв №

Подп. и дата

Инв. № подл.

Тротуар (Тип 2)

Мелкозернистый асфальтобетон плотный тип В - 0,04 м

Песчано-гравийная смесь - 0,20 м

Проезжая часть (Тип 1)

Мелкозернистый асфальтобетон плотный тип Б - 0,04 м

Мелкозернистый асфальтобетон пористый - 0,04 м

Щебеночно-песчанная смесь С5 - 0,20 м

Газон

Плодородный грунт - 0,15 м

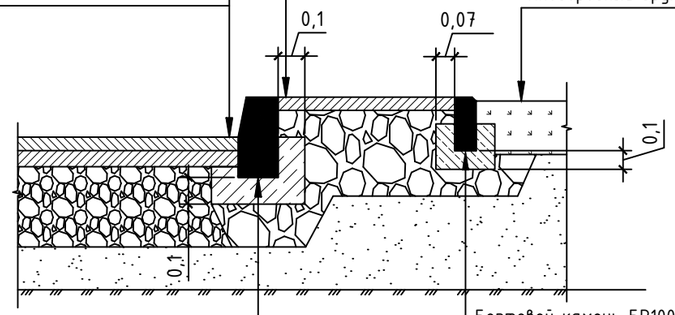

Бортовой камень БР100.30.15

Бетон В15 (М200)

Песчано-гравийная смесь - 0,10 м

Бортовой камень БР100.20.08

Бетон В15 (М200)

Песчано-гравийная смесь - 0,10 м

Зона отдыха (Тип 3)

Отсев фр. 5-10 - 0,1 м

Песчано-гравийная смесь - 0,1 м

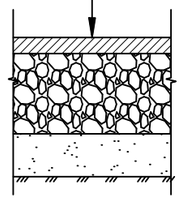

Скамья

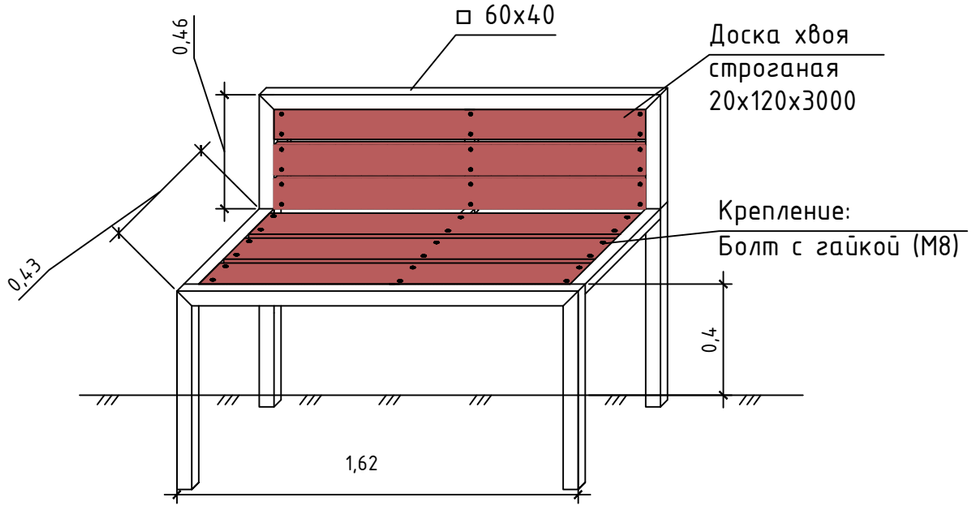

Покрытие металла- краска порошковая цвет черный RAL 9004; 9005; 9011 или 9017

Покрытие дерева - краска эмаль по дереву цвет оранжевый

Урна

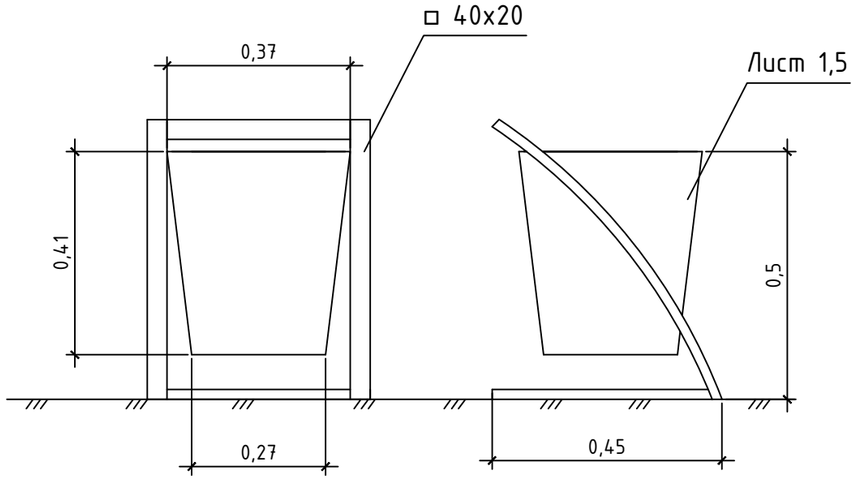

Покрытие металла- краска Эмаль цвет черный

						005-21-РД		
						Благоустройство дворовой территории многоквартирных домов		
Кол.уч.	Изм.	Лист	№док	Подп.	Дата			
Составил		Диденко Д.А.				Иркутская область, Усольский район, р.п. Тайтурка, ул. Победы д. 3, 5, 7, 9, 11	Стадия	Лист	Листов
							РД		
						Типы покрытий. Эскизы МАФов	GM GROUP		

Взаим. инв №

Подп. и дата

Инв. № подл.

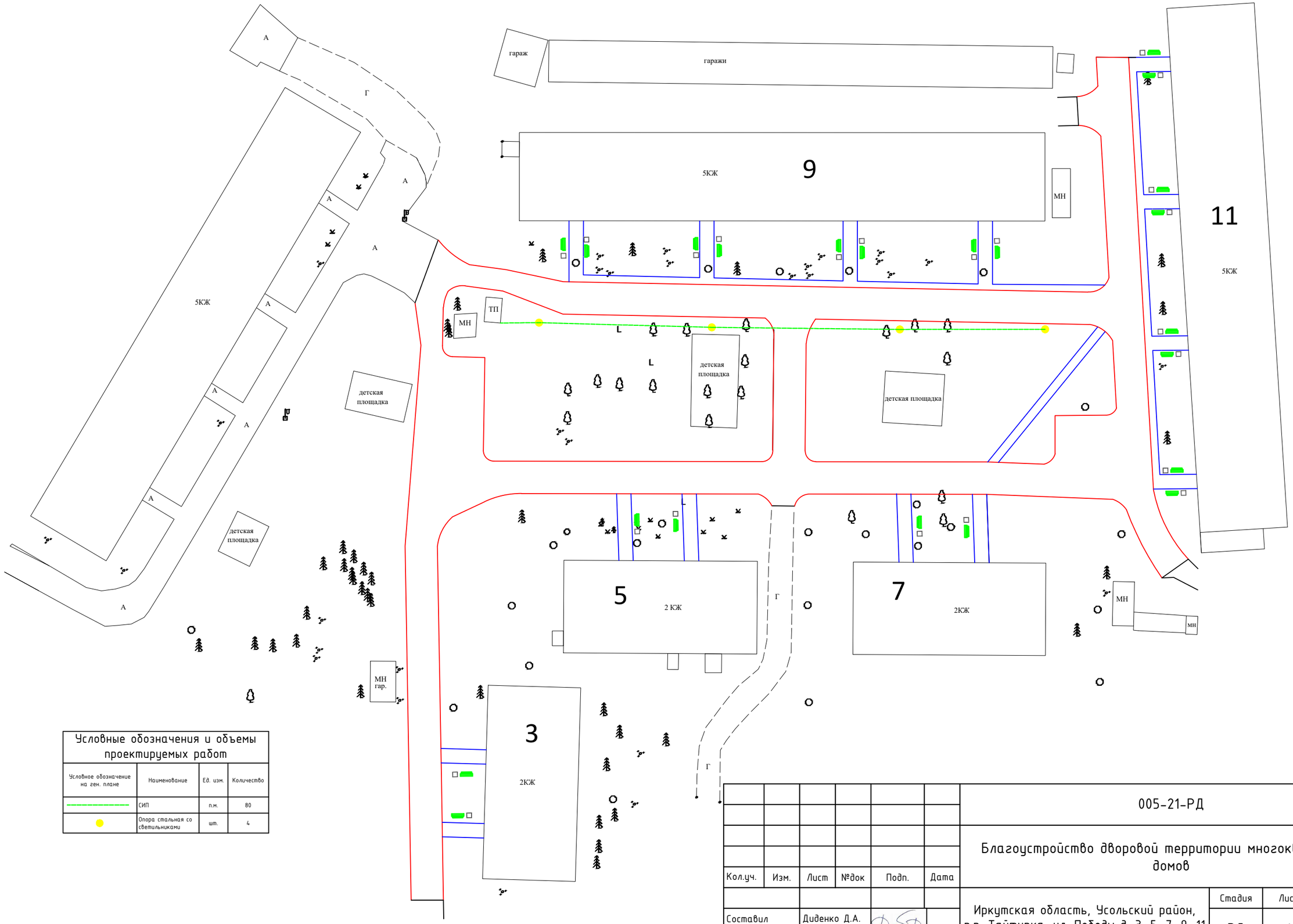

Условные обозначения и объемы проектируемых работ

Условное обозначение на ген. плане	Наименование	Ед. изм.	Количество
	СИП	п.м.	80
	Опора стальная со светильниками	шт.	4

Кол.уч.	Изм.	Лист	№док	Подп.	Дата
Составил		Диденко Д.А.			

005-21-РД

Благоустройство дворовой территории многоквартирных домов

Иркутская область, Усольский район, р.п. Тайтурка, ул. Победы д. 3, 5, 7, 9, 11

Стадия	Лист	Листов
РД	1	2

Наружнее освещение

GM GROUP

Взаим. инв №

Подп. и дата

Инв. № подл.

Устройство установки опоры

для уличного освещения: ОТЗф-6-1,5

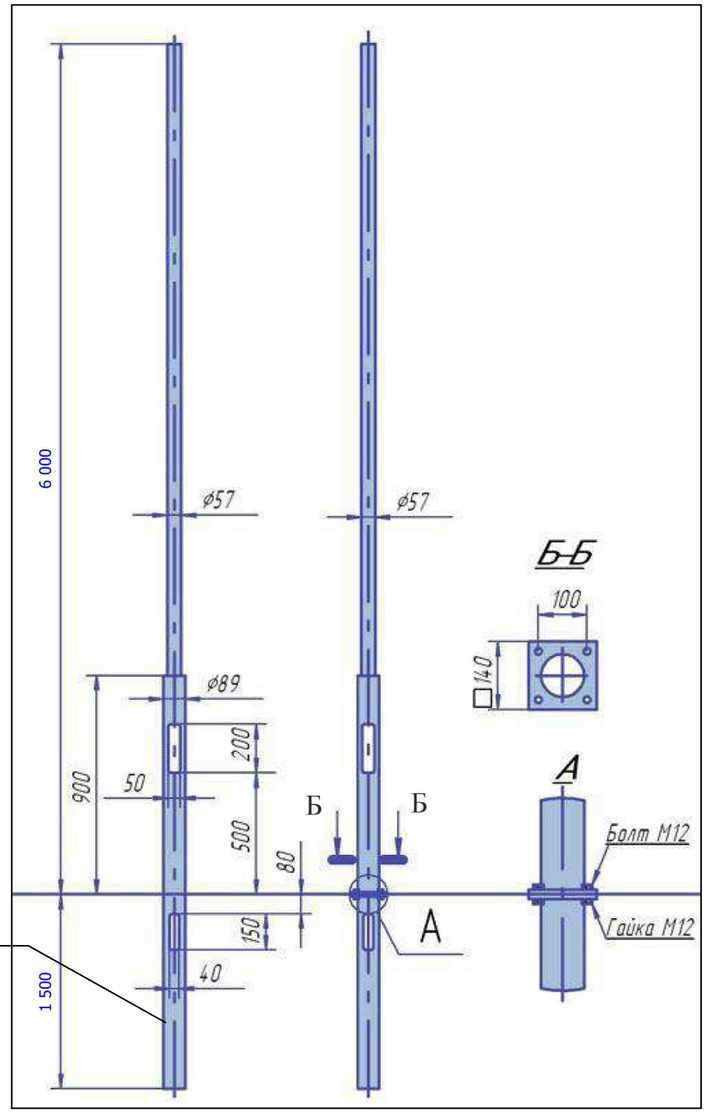

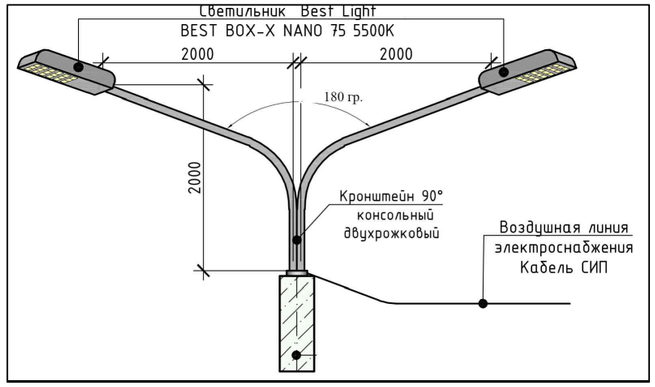

Спецификация

Наименование	Ед. изм.	Количество	Примечания
Световая опора	шт.	4	Световая опора ОТЗф-6-1,5
Кронштейн двухрожковый	шт.	4	Кронштейн для консольных и подвесных светильников, серия 1 (Стандарт), марка: 1.К2-1,5-1,5-/180-ФЗ-ц (ТАНС.41.219.000) (двухрожковый)
Светильники светодиодные	шт.	8	Светодиодный светильник BEST BOX-X NANO 75 75W/10139Lm/168LED/5000-5500K/150-280VAC/IP65/ 520x106x56/СПк Пр/Консоль/-65...+45°С/ КВД, Рассеиватель (стекло): Гладкий поликарбонат прозрачный

Взаим. инв №	Подп. и дата	Инв. № подл.

Кол.уч.	Изм.	Лист	№док	Подп.	Дата
Составил		Диденко Д.А.			

005-21-РД

Благоустройство дворовой территории многоквартирных домов

Иркутская область, Усольский район, р.п. Тайтурка, ул. Победы д. 3, 5, 7, 9, 11

Стадия	Лист	Листов
РД	2	2

Наружнее освещение

GM GROUP